Lavadora secadora integrable Serie 8000 PowerCare de 8 kg

LWN8E8636F

Un lavado superior y un secado perfecto, combinados
La lavadora secadora AEG 8000 PowerCare utiliza la tecnología de premezcla para potenciar la eficacia del detergente, proporcionando resultados de lavado superiores incluso a 30 °C, y en menos de 1 hora. Las prendas se secan, sin excesos, lo que ayuda a conservarlas en buen estado.

Lavadora secadora integrable de la Serie 8000 PowerCare, lava 8 kg, seca 4 kg, 1600 rpm, motor Inverter, Display XL y puerta Dark Silver, tecnologías PowerCare, ProSteam, ProSense, programa NonStop 1 kilo en 1 hora

Ventajas y características

PowerClean elimina todas las manchas, incluso a baja temperatura
PowerClean consigue unos óptimos resultados de lavado gracias a una tecnología de premezclado que asegura un reparto uniforme de detergente en cada prenda. Proporciona una eliminación completa y probada de las manchas en menos de 1 hora.* Y también ajusta el tiempo de secado en función de la carga.

SpecialCare, cuidado personalizado incluso para lana y prendas delicadas
El programa SpecialCare de lavado y secado se adapta a cada tipo de tejido y consigue un lavado suave aunque efectivo. Esta máquina con certificación Woolmark Blue lava y seca prendas de uso diario, ropa delicada y lana. También restaura la protección impermeable de las prendas de exterior.

Refresca tus prendas con vapor y quedarán perfectas y con menos arrugas
El programa Refresco con Vapor neutraliza los olores* y reduce las arrugas de las prendas, incluso de las más delicadas, y en tan sólo 25 minutos. Para una frescura adicional, añade una de nuestras fragancias aromáticas. Y disfruta de esa sensación de recién lavado.

ProSense® adapta la duración del ciclo, ahorrando agua y energía
Tanto si la carga de la colada es grande o pequeña, la tecnología ProSense® ajusta automáticamente los tiempos de lavado y de secado según la carga, ahorrando agua y energía. Para un cuidado más eficiente de la ropa.

Lavado rápido en 20 minutos o de seco a seco en 60 minutos
Con el lavado rápido de 20 min y el programa de seco a seco en 60 min puedes lavar y secar una carga mixta de 1 kg en solo una hora, todo de una vez. También puedes elegir el ciclo de solo lavado y obtener ropa limpia en tan solo 20 minutos. Cuidado rápido y conveniente cuando tienes prisa.

- Lavasecadora de integración total
- Secadora de Condensación:
- Lavado a maquina:
- Programas: Eco a 40°-60°, Algodón , Sintéticos, Delicados, Programa PowerClean, Vapor, Centrifugado/Drenaje, Aclarado , Limpieza de la máquina, Higiene, Ropa deportiva, Outdoor, Lana, Lavado y secado 20 minutos a 60°C
- Sistema de aclarado anti-espuma
- Numero de patas:4 patas regulables en altura
- Protección contra las inundaciones

Lavadora secadora integrable Serie 8000 PowerCare de 8 kg

LWN8E8636F

Especificaciones de producto

Clase de eficiencia energética (Norma (UE) 2017/1369)	A
Clase de eficiencia energética lavado/secado (Norma (UE) 2017/1369)	D
Clase energética comercial	A
Centrifugado máx. (rpm):	1600
Tecnología de secado	de Condensación
Certificado Woolmark	Woolmark Blue + Ariel Lenor Lana
Tambor	Protex
Detergente Líquido	Sí
Lista de Programas	Eco a 40°-60°, Algodón , Sintéticos, Delicados, Programa PowerClean, Vapor, Centrifugado/Drenaje, Aclarado , Limpieza de la máquina, Higiene, Ropa deportiva, Outdoor, Lana, Lavado y secado 20 minutos a 60°C
Funciones	On/Off, Selección de temperatura, Centrifugado, Modo lavado, Prelavado, Manchas, Ahorro de tiempo, Modo secado, Tiempo de secado, Secado automático, Inicio/Pausa, Inicio diferido
Color	Blanco
Panel	Display medio
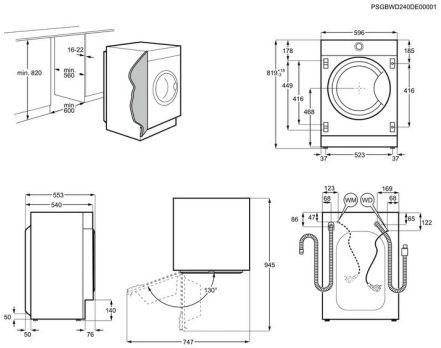
Capacidad máxima en kg de un ciclo de lavado (EU 2017/1369)	8
Capacidad máxima en kg de un ciclo de secado (EU 2017/1369)	4
Eficiencia de centrifugado del programa eco 40-60 (EU 2017/1369)	B
Consumo de energía en modo apagado (EU 2017/1369)	0.5
Consumo de energía en modo de espera (EU 2017/1369)	0.5
Emisiones de sonido ambiente, Clase (EU 2017/1369)	A
Nivel de ruido dB(A) (EU 2017/1369)	70
Display multifunción	LED Medio
Alto (mm)	819
Ancho (mm)	596
Fondo (mm)	540
Fondo total (mm)	553
Voltaje (V):	230
Frecuencia (Hz)	50
Longitud del cable (m)	1.7
Potencia (W)	2100
Código de producto	914 606 703
Código EAN	7333394027876
Altura del embalaje	900
Anchura del embalaje	640