Lavadora integrable Serie 700 SteamCare de 7 kg

EN7F4722AN

SteamCare con FreshScent - prendas menos arrugadas
Las lavadoras integrables Electrolux de la serie PerfectCare 700 se han diseñado para funcionar en silencio, combinar con otros electrodomésticos y para dejarte la ropa menos arrugada. El sistema SteamCare aplica vapor al finalizar el ciclo de lavado, reduciendo las arrugas en un tercio, ofreciendo un mejor acabado sin necesidad

Lavadora Integrable SteamCare SensiCare de 7 kg a 1.200 rpm, Display LCD y Puerta Blanca, Programas a Vapor FreshScent, Time Manager, Certificado Woolmark Blue

Ventajas y características

Sistema SteamCare, acabados suaves y con menos arrugas
Nuestro sistema SteamCare aplica vapor al finalizar el ciclo de lavado para reducir las arrugas en un tercio. Acabados más lisos sin necesidad de planchado.

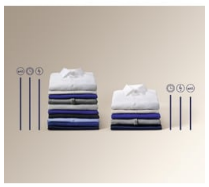

SensiCare - protección para tu ropa del día a día
SensiCare activa unos sensores que no tardan más de un minuto en ajustar automáticamente el ciclo según el volumen de la carga para reducir el tiempo, la energía y el agua consumidos. Así, incluso las cargas pequeñas no se lavan en exceso, para que mantengan el aspecto y el tacto del día que

Cada fibra protegida, todas tus prendas más suaves
La función SoftPlus empapa toda la ropa antes de que entre en contacto con el detergente, distribuyéndola uniformemente por todo el tambor. Los agentes suavizantes y limpiadores llegan a todas las fibras de forma que todas las prendas de la carga quedan suaves y huelen a fresco más tiempo.

TimeManager®, tu ropa lista cuando tu decidas.
Asegúrate de que la colada se adapta a tus planes. Con TimeManager®, puedes ajustar la duración del ciclo y toda tu ropa estará lista exactamente cuando tú decidas.

Disfruta de la paz de tu hogar con nuestras silenciosas lavadoras.
Las lavadoras Electrolux se han diseñado para funcionar en silencio. Aprovecha todo su potencial sin romper la tranquilidad y comodidad de tu entorno de hogar.

- Lavadora de integración total
- Programas especiales: Delicado, Seda, Lavado a mano, Lana, Edredones
- Programas de lavado:Eco a 40°-60°, Algodón , Sintéticos, Delicados, Antialérgico, Refrescar con vapor y aromatizador FreshScent, Centrifugado/Drenaje, Aclarado , Edredón, Rápido 14 min, Ropa Deportiva, Outdoor, Ropa vaquera, Lana\Seda
- Seguridad infantil
- Patas: 4 patas regulables en altura
- Anti-desbordamiento
- Dispositivo de lucha contra las inundaciones con Aqua sensor de control

Electrolux

Lavadora integrable Serie 700 SteamCare de 7 kg

EN7F4722AN

Especificaciones de producto

Capacidad máxima en kg de un ciclo de lavado (EU 2017/1369)	7
Clase de eficiencia energética (Norma (UE) 2017/1369)	D
Certificado Woolmark	Woolmark Blue
Tambor	Protex
Aqua Control	Sí
Lista de Programas	Eco a 40°-60°, Algodón , Sintéticos, Delicados, Antialérgico, Refrescar con vapor y aromatizador FreshScent, Centrifugado/Drenaje, Aclarado , Edredón, Rápido 14 min, Ropa Deportiva, Outdoor, Ropa vaquera, Lana\Seda
Funciones	On/Off, Selección de temperatura, Centrifugado, Prelavado, Suave plus, Vapor Plus, Inicio diferido, TimeManager, Inicio/Pausa
Panel	Display pequeño
Color	Blanco
Dosificación automática	No
Conectividad	Sin conectividad
Cajón dispensador	Largo
Índice de eficiencia energética (EU 2017/1369)	79.8
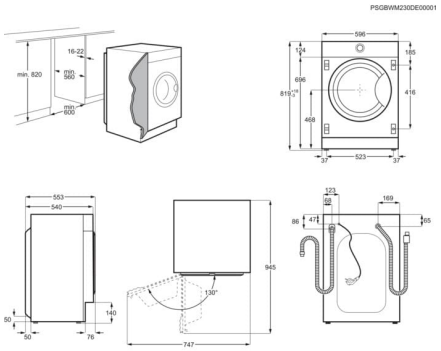
Consumo de energía del programa eco en kW/h por ciclo (EU 2017/1369)	0.688
Consumo de energía en el programa normal de algodón a 60 °C con carga parcial	0
Consumo de agua del programa eco en litros por ciclo (EU 2017/1369)	41
Eficiencia de centrifugado del programa eco 40-60 (EU 2017/1369)	B
Emisiones de sonido ambiente, Clase (EU 2017/1369)	A
Nivel de ruido dB(A) (EU 2017/1369)	70
Instalación	integrable
Alto (mm)	819
Ancho (mm)	596
Fondo (mm)	540
Fondo total (mm)	553
Volumen tambor (L)	52
Voltaje (V):	230
Frecuencia (Hz)	50
Longitud del cable (m)	1.62
Potencia (W)	2200
PNC	914 580 245
EAN	7332543822027
Altura del embalaje	900