Horno Serie 6000 SurroundCook con limpieza pirolítica

BPB331061M

Resultados a la atura de tus expectativas
El gratinado perfecto, los platos de carnes más crujientes y tiernos, bizcochos jugosos y esponjosos. Conseguir resultados uniformes en cada una de tus recetas requiere una cantidad de calor precisa, controlada y bien distribuida por todo el interior del horno. La avanzada tecnología de ventilación del horno SurroundCook

Horno pirolítico de la Serie 6000 SurroundCook con 9 funciones (3 ciclos de pirólisis), Display Explore con mandos escamoteables, panel táctil y 45 programas automáticos, puerta de 4 cristales, INOX antihuellas, Clase A+

Ventajas y características

Anillo térmico adicional, cocina en varios niveles a la vez con el mejor resultado
El elemento térmico adicional de este horno garantiza la cocción uniforme de todas tus recetas, incluso si estás utilizando hasta tres bandejas a la vez. Todo perfecto de la primera hasta la última remesa. Imagen orientativa que explica la funcionalidad del anillo térmico. No implica que el modelo

Limpieza pirolítica, el horno se limpia solo
Activando la función de limpieza pirolítica, la suciedad, la grasa y los restos de alimentos del horno quedarán reducidos a cenizas que puedes luego eliminar fácilmente con la ayuda de un paño húmedo.

Cómodo y sin esfuerzo
Explora nuevas formas de disfrutar de tu horno con el display LED EXPLORE con botones táctiles. Su interfaz dinámica te ofrece acceso y control rápido al tiempo de cocción, temperatura y otros ajustes.

Ventilador XXL, cocina de manera uniforme y eficiente
La eficiencia energética y la cocción eficaz van de la mano con este horno. Cuenta con un ventilador XXL que hace que el aire circule uniformemente por toda la cavidad. El resultado, un calentamiento más rápido y temperaturas de cocción que pueden reducirse hasta un 20% ahorrando tiempo y energía.

Bandeja XL, hornea remesas más grandes
Menos no siempre es más, particularmente cuando se trata de hornear deliciosas galletas o pastas. Nuestra bandeja XL es un 20% más amplia que las bandejas de hornear convencionales para que puedas trabajar con grandes remesas con la seguridad de que cada una de ellas quedará perfectamente horneada.

- Horno independiente
- Horno multifunción
- Clasificación energética: A
- Funciones de cocción del horno: Calor inferior, Cocción convencional/tradicional, Descongelar, Congelados, Gratinar, Turbo + Horneado sin extraer la humedad, Función Pizza, Turbo, Grill Turbo
- Inox antihuellas
- Con 3 niveles de cocción
- Función Booster
- Limpieza pirolítica con recordatorio automático
- Propuesta automática temperatura
- Regulación electrónica temperatura
- Bloqueo electrónico
- Seguridad niños
- Sistema seguridad de desconexión automática
- Indicadores de calor residual
- Mandos escamoteables
- Funciones electrónicas: Recordatorio de limpieza, 45 programas de cocción, Avisador acústico, Alarma / tonos de error, Desconexión de seguridad automática del horno, Ajuste del volúmen del avisador, Intensidad lumínica regulable (Estado ON), Interruptor de luz en la puerta, Regulación electrónica de la temperatura, Bloqueo electrónico de la puerta, Calentamiento rápido seleccionable, Interruptor de encendido de luz, Indicador de temperatura real en ºC, Indicador de calor residual, Información de servicio, Sugerencia de temperatura, Pirólisis de 3 ciclos, Mensaje de "No conectado" en el menú, Avisador de minutos, Hora del día, Tiempo de cocción, Tiempo y fin de cocción, Bloqueo de segurido en modo desconectado, Modo DEMO codificado, Cronómetro, Tonos de menú / desactivación, Bloqueo de funciones activas, Inicio diferido
- Iluminación interior halógena
- Iluminación automática con la apertura de puerta
- Puerta fácil limpieza
- El ventilador deja de funcionar al abrir la puerta del horno
- Ventilador tangencial
- Bandejas del horno: 1 bandeja pastelera de esmalte gris, 1 grasera gris esmaltada
- Parrillas: 1 parrilla
- Modo Demo
- Longitud del cable electrico 1.5m

Horno Serie 6000 SurroundCook con limpieza pirolítica

BPB331061M

Especificaciones de producto

Tipo de producto	Horno multifunción
Clase	Clase A+
Temperaturas	30°C - 300°C
Panel	Display LED Explore
Mandos	Escamoteables
Potencia máxima (W)	3490
Funciones de cocción	Calor inferior, Cocción convencional/tradicional, Descongelar, Congelados, Gratinar, Turbo + Horneado sin extraer la humedad, Función Pizza, Turbo, Grill Turbo
Índice de eficiencia energética	81.2
Limpieza	Pirolítica
Medidas hueco (mm)	600x560x550
Modelo	BPB331061M
Alto (mm)	594
Ancho (mm)	594
Alto interior (mm)	0
Fondo (mm)	568
Alto hueco (mm)	600
Ancho hueco (mm)	560
Fondo hueco (mm)	550
Ancho interior (mm)	0
Fondo interior (mm)	0
Máx. Potencia grill (W)	2300

Frecuencia (Hz)	50-60
Voltaje (V):	220-240
Nivel de ruido dB(A)	44
Consumo energético en modo estándar (kWh/ciclo)	0.93
Consumo energético en circulación forzada (kWh/ciclo)	0.69
Tipo de cavidad	Grande
Fuente de energía	Eléctrico
Código de producto	949 498 174
Código EAN	7332543780808
Código de producto	B - Open All
Altura del embalaje	654
Anchura del embalaje	635
Profundidad del embalaje	670
Peso bruto	30.3

PSGBOV170DE0000Y

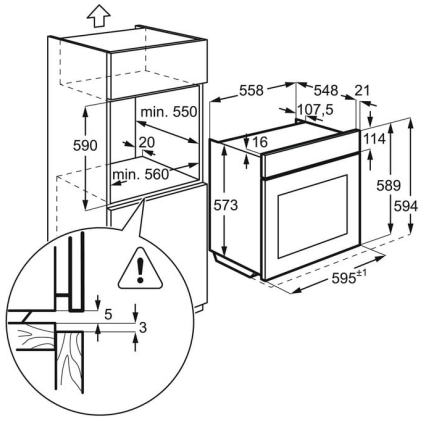
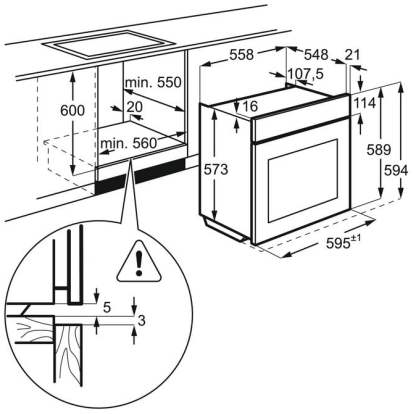
PSGBOV170DE0000Z