Lavavajillas integrable de 60 cm Serie 7000 GlassCare para 15 cubiertos

FSE74718P

SoftGrips y SoftSpikes, evitan que tus copas se rompan o se arañen
Incluso el lavavajillas más potente necesita cuidar con mimo la cristalería. El cesto superior de este lavavajillas cuenta con SoftGrips y SoftSpikes, un sistema que sujeta firme pero delicadamente todas tus copas en el cesto evitando cualquier daño.

Lavavajillas conectado AirDry integrable para 15 cubiertos con 7 programas a 4 temperaturas, display QuickSelect, motor Inverter, luz interior, tiras de púas SoftSpikes y pinzas de goma SoftGrips para sujetar las copas de tallo alto, 3ª bandeja para cubiertos MaxiFlex, 42 dB(A), Beam on Floor.

Ventajas y características

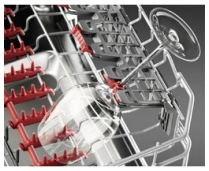

SoftGrips y SoftSpikes, limpia la cristalería más delicada de forma segura
La cristalería delicada no se puede lavar de forma más segura que con SoftGrip y SoftSpikes de AEG, mecanismos que sujetan perfectamente las copas protegiéndolas frente a los daños.

Tercera bandeja MaxiFlex, espacio personalizado y fácil limpieza
La tercera bandeja MaxiFlex está diseñada para acomodar herramientas y utensilios de todo tamaño y forma, por raros y extraños que sean. Sus separadores flexibles y su gran profundidad permiten personalizar cada carga dependiendo de los utensilios que tengas que lavar cada vez.

La manera más sencilla de lavar la vajilla de forma responsable
Opciones responsables y fáciles. Usa el deslizador de la pantalla táctil de QuickSelect para elegir el tiempo de ciclo que quieras y el Ecometer te guiará al programa más sostenible para ahorrar energía y agua mediante barras verdes.

QuickSelect con Wi-Fi: Lava tu vajilla de manera inteligente y a distancia
Nuestros lavavajillas QuickSelect ofrecen lavados inteligentes y responsables. Obtén ayuda para seleccionar el programa adecuado según la carga, la hora y el nivel de suciedad. Programa los lavados para reducir los costes energéticos. La aplicación muestra el consumo y crea informes ECO.

Brazo aspersor satélite, limpieza potente y minuciosa
Experimenta una limpieza impecable con el brazo aspersor satélite de los lavavajillas AEG. Este brazo aspersor tiene un alcance tres veces mayor que un brazo estándar, gracias a su doble rotación. Así, el agua llega hasta el último rincón para una limpieza completa.

- Instalación: Integrable
- Lavavajillas de instalación en altura
- Capacidad de lavado XXL
- Sistema ProWater con brazo aspersor cenital adicional
- Brazo aspersor satélite
- Paneles de texto
- Desconexión automática AutoOff
- Tecnología bitérmica termoeficiente
- Inicio Diferido de 1 a 24 horas
- Indicador de tiempo remanente
- Lavavajillas SENSORLOGIC
- «Aqua-Sensor»: detecta el nivel de suciedad y ajusta el consumo de agua
- Indicadores de sal y abrillantador
- Pilotos
- BeamOnFloor, indicador luminoso bicolor de funcionamiento
- Luz interior: la visibilidad óptima en el lavavajillas
- Cesto superior regulable en altura a plena carga
- Cesto superior con 2 soportes abatibles, 2 soportes abatibles para vasos, Tiras de púas de goma «SoftSpikes» para asentar con seguridad la cristalería en el lavavajillas, Pinzas de goma «SoftGrips» para sujetar firmemente las copas de tallo alto, Estantes taza plegable, Tirador de plástico AEG, Tiradores laterales
- Cesto inferior con 4 soportes plegables para platos, asa de plástico
- AQUA-CONTROL
- Medidas hueco (mm): 820/900 x 600 x 550

Lavavajillas integrable de 60 cm Serie 7000 GlassCare para 15 cubiertos

FSE74718P

Especificaciones de producto

Tipo instalación	Integrable
Nº de cubiertos	15
Clase de eficiencia energética (Norma (UE) 2017/1369)	C
Nivel de ruido dB(A) (EU 2017/1369)	42
Nº de programas	7
Nº de temperaturas	4
Programas	160 minutos, 60 minutos, 90 minutos, AUTO Sense, Eco, Mantenimiento, Rápido en 30 minutos
Funciones	Inicio diferido, Extra silencioso, GlassCare, Mi tiempo, On/Off, Selección de programas, ExtraPower
Sistema QuickSelect	Sí, de tres funciones
Cesto superior	Altura regulable
Cavidad XXL	Sí
Material de la cuba	Acero inoxidable
Tercera bandeja MaxiFlex	Sí
Bandeja para cubiertos	Soporte para cuchillos, Tercera bandeja MaxiFlex, Separadores extraíbles
Luz interior	Sí
Motor	Inverter
SoftGrips	6 pinzas SoftGrips
SoftSpikes	2 soportes SoftSpikes
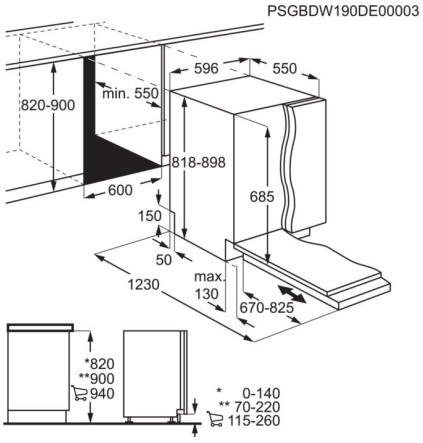
Apertura automática puerta AirDry	Sí
Apagado automático	Sí
Cesto superior	2 soportes abatibles, 2 soportes abatibles para vasos, Tiras de púas de goma «SoftSpikes» para asentar con seguridad la cristalería en el lavavajillas, Pinzas de goma «SoftGrips» para sujetar firmemente las copas de tallo alto, Estantes taza plegable, Tirador de plástico AEG, Tiradores laterales
Cesto inferior	4 soportes plegables para platos, asa de plástico
Brazo aspersor superior	Brazo aspersor estándar
Beam-On-Floor	Rojo/Verde
Dispositivo antifugas	Flotador
Bisagras	Deslizantes PerfectFit
Instalación en altura	Sí
Voltaje (V):	200-240
Frecuencia (Hz)	50-60
Medidas (mm)	818x596x550
Longitud del cable (m)	1.6
Potencia (W)	1550-2200
Código de producto	911 434 661
Código EAN	7332543761005