Horno compacto Serie 8000 AssistedCooking con limpieza pirolítica

KPE742280M

Cocción asistida, resultados prefectos sin esfuerzo
Incluye una colección de recetas que te guían paso a paso para preparar cualquier menú con facilidad. También cuentan con Sonda Térmica que, una vez insertada en el alimento, analiza la temperatura del interior y desconecta el horno cuando se alcanza el punto de cocción que tú hayas programado.

Horno compacto pirolítico SenseCook de 45 cm con 20 funciones (3 ciclos de pirólisis), 160 programas automáticos, Pantalla TFT táctil, Cierre suave de la puerta de 4 cristales, INOX Antihuellas, sonda térmica

Ventajas y características

Cocción asistida: disfruta siempre del mejor sabor
Tanto si es dulce o salado, disfruta siempre del sabor que más te gusta con la función de Cocción asistida. Un asistente digital de cocción con el que simplemente eliges la comida a preparar, y te proporciona los ajustes óptimos para que tu plato quede a la perfección.

Sonda Térmica, control absoluto del punto de cocción
Gracias a la sonda térmica, este horno puede medir la temperatura interna de cualquier pieza de carne o pescado durante el proceso de cocción, para que puedas disfrutar siempre de resultados impecables. Cuando el alimento alcanza la temperatura programada, el horno se apaga automáticamente.

Cocina de forma intuitiva gracias al display táctil
El display TFT de este horno te ofrece una amplia variedad de funciones para preparar tus recetas favoritas. Tú eliges el plato y el horno ajusta la duración y la temperatura del programa de cocción.

Tu horno siempre limpio, gracias al sistema de limpieza catalítica
El sistema de limpieza catalítica te ayuda a limpiar el horno perfectamente, gracias al revestimiento de las paredes que se activa por temperatura y que diluye la grasa para que luego el horno acabe con ella.

El precalentado más rápido
Aprovecha el tiempo que te ofrece la función de precalentado rápido al precalentar el horno un 40% más rápido que los modelos convencionales. Olvídate de esperar para empezar a cocinar y disfruta de tu tiempo.

- Horno compacto
- Horno multifunción
- Clasificación energética: A++
- Funciones de cocción del horno: Gratinar, Calor inferior, Horneado de pan, Cocción convencional/tradicional, Descongelar, Leudar masas, Congelados, Gratinar, Mantener caliente, Turbo + Horneado sin extraer la humedad, Función Pizza, Calentar platos, Conservar alimentos, Cocción lenta, Turbo, Grill Turbo
- Inox antihuellas
- Con 2 niveles de cocción
- Función Booster
- Sonda térmica para asar piezas de carne
- Limpieza pirolítica con recordatorio automático
- Propuesta automática temperatura
- Memoria de programas
- Programas automáticos por peso
- Regulación electrónica temperatura
- Seguridad niños
- Sistema seguridad de desconexión automática
- Indicadores de calor residual
- Control táctil
- Display LCD Multifunción
- Funciones electrónicas: 160 programas del asistente de cocción (peso/sonda térmica), 3 favoritos, Pirólisis de 3 ciclos, 30 idiomas, Avisador acústico, Desconexión de seguridad automática del horno, Pirólisis de 3 ciclos, Indicador de temperatura real en ºC, Indicador de calor residual en ºC, Aprovechamiento del calor residual, Información de servicio, Desconexión de la hora del día en modo apagado, Sugerencia de temperatura, Hora del día, Ajuste del volúmen del avisador, Comprobar resultado (al 10% del tiempo programado), Bloqueo de segurido en modo desconectado, Recordatorio de limpieza, Modo de reloj en espera, Tiempo de cocción, Tiempo y fin de cocción, Modo DEMO codificado, Intensidad lumínica regulable (Estado ON), TFT a color con mando giratorio (95x35 mm), Regulación electrónica de la temperatura, Bloqueo electrónico de la puerta, Calentamiento rápido seleccionable, Sonda térmica, Sonda térmica con desconexión automática, Sonda térmica con indicador de la temperatura interna, Tiempo estimado con sonda térmica, Mantener caliente a 65 ºC (cocción a baja temperatura), Teclas sonoras & avisador de alarma/error, tonos de activación y desactivación (Menos ON/OFF), Idiomas/Display de texto, Botón de encendido, Memorización de Hora del día (3 días), Avisador de minutos, Interruptor de encendido de luz
- Iluminación interior halógena

AEG

Horno compacto Serie 8000 AssistedCooking con limpieza pirolítica

KPE742280M

Especificaciones de producto

Tipo de producto	Horno multifunción
Clase	Clase A++
Temperaturas	30°C - 300°C
Panel	Display táctil Excite
Mandos	Táctiles
Potencia máxima (W)	3000
Funciones de cocción	Gratinar, Calor inferior, Horneado de pan, Cocción convencional/tradicional, Descongelar, Leudar masas, Congelados, Gratinar, Mantener caliente, Turbo + Horneado sin extraer la humedad, Función Pizza, Calentar platos, Conservar alimentos, Cocción lenta, Turbo, Grill Turbo
Índice de eficiencia energética	61.6
Limpieza	Pirolítica
Medidas hueco (mm)	450x560x550
Modelo	KPE742280M
Alto (mm)	455
Ancho (mm)	595
Alto interior (mm)	216
Fondo (mm)	567
Alto hueco (mm)	450
Ancho hueco (mm)	560
Fondo hueco (mm)	550

Ancho interior (mm)	477
Fondo interior (mm)	415
Máx. Potencia grill (W)	1900
Frecuencia (Hz)	50
Voltaje (V):	220-240
Nivel de ruido dB(A)	48
Consumo energético en modo estándar (kWh/ciclo)	0.89
Consumo energético en circulación forzada (kWh/ciclo)	0.45
Tipo de cavidad	Media
Fuente de energía	Eléctrico
Código de producto	944 004 940
Código EAN	7332543842162
Código de producto	E - Generic Partner All
Altura del embalaje	555
Anchura del embalaje	635
Profundidad del embalaje	670
Peso bruto	35

PSGBOV180DE0000H

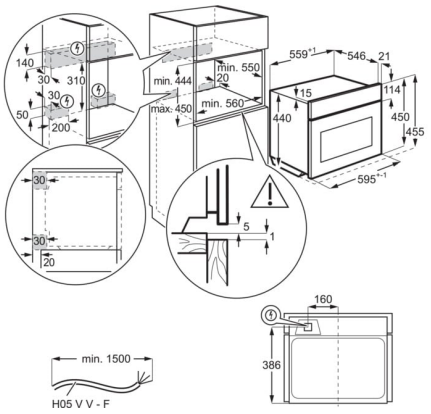
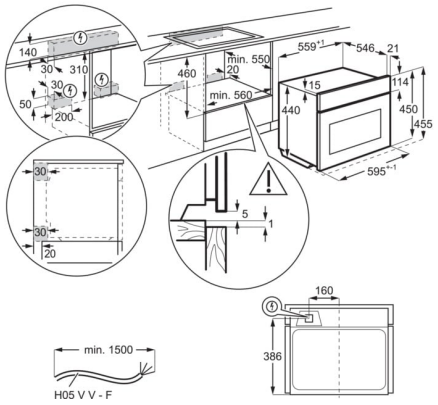
PSGBOV180DE0000J