# Horno Serie 7000 SenseCook con limpieza pirolítica

**BPE546360M**

**Poco hecho, al punto o muy hecho. Tú eliges**
La herramienta definitiva para conseguir los platos de carne más jugosos o el pescado más tierno. Utiliza el sensor para establecer cómo quieres el resultado: poco hecho, al punto o muy hecho. Sin ni si quiera abrir la puerta del horno podrás controlar la cocción de todas tus recetas, desde platos de carne hasta postres.

Horno pirolítico SenseCook de la Serie 7000 con 9 funciones (3 ciclos de pirólisis), sonda térmica, mandos escamoteables con panel táctil y 45 programas automáticos, carriles telescópicos en 1 nivel, puerta de 4 cristales, INOX Antihuellas, Clase A+

## Ventajas y características

**Sonda Térmica, control absoluto del punto de cocción**
Gracias a la sonda térmica, este horno puede medir la temperatura interna de cualquier pieza de carne o pescado durante el proceso de cocción, para que puedas disfrutar siempre de resultados impecables. Cuando el alimento alcanza la temperatura programada, el horno se apaga automáticamente.

**Cómodo y sin esfuerzo**
Explora nuevas formas de disfrutar de tu horno con el display LED EXPLORE con botones táctiles. Su interfaz dinámica te ofrece acceso y control rápido al tiempo de cocción, temperatura y otros ajustes.

**Limpieza pirolítica, el horno se limpia solo**
Activando la función de limpieza pirolítica, la suciedad, la grasa y los restos de alimentos del horno quedarán reducidos a cenizas que puedes luego eliminar fácilmente con la ayuda de un paño húmedo.

**Olvídate de esperar a que tu horno se caliente.**
Este horno precalienta rápido para que puedas disfrutar de tu tiempo. Consigue resultados superiores más rápido.

**Ventilador XXL, cocina de manera uniforme y eficiente**
La eficiencia energética y la cocción eficaz van de la mano con este horno. Cuenta con un ventilador XXL que hace que el aire circule uniformemente por toda la cavidad. El resultado, un calentamiento más rápido y temperaturas de cocción que pueden reducirse hasta un 20% ahorrando tiempo y energía.

- Horno independiente
- Horno multifunción
- Clasificación energética: A
- Funciones de cocción del horno: Calor inferior, Cocción convencional/tradicional, Descongelar, Congelados, Gratinar, Turbo + Horneado sin extraer la humedad, Función Pizza, Turbo, Grill Turbo
- Inox antihuellas
- Con 3  niveles de cocción
- Función Booster
- Sonda térmica para asar piezas de carne
- Limpieza pirolítica con recordatorio automático
- Propuesta automática temperatura
- Regulación electrónica temperatura
- Bloqueo electrónico
- Seguridad niños
- Sistema seguridad de desconexión automática
- Indicadores de calor residual
- Mandos escamoteables
- Funciones electrónicas: Pirólisis de 3 ciclos, 45 programas de cocción, Avisador acústico, Alarma / tonos de error, Desconexión de seguridad automática del horno, Ajuste del volúmen del avisador, Bloqueo de segurido en modo desconectado, Recordatorio de limpieza, Tiempo de cocción, Tiempo y fin de cocción, Cronómetro, Inicio diferido, Modo DEMO codificado, Intensidad lumínica regulable (Estado ON), Interruptor de luz en la puerta, Regulación electrónica de la temperatura, Bloqueo electrónico de la puerta, Calentamiento rápido seleccionable, Sonda térmica, Sonda térmica con desconexión automática, Sonda térmica con indicador de la temperatura interna, Ajuste de la sonda térmica, Bloqueo de funciones activas, Tonos de menú / desactivación, Avisador de minutos, Interruptor de encendido de luz, Indicador de temperatura real en ºC, Indicador de calor residual, Información de servicio, Sugerencia de temperatura, Hora del día
- Iluminación interior halógena
- Iluminación automática con la apertura de puerta
- El ventilador deja de funcionar al abrir la puerta del horno
- Ventilador tangencial
- Bandejas del horno: 1 bandeja pastelera de esmalte gris, 1 grasera gris esmaltada
- Parrillas: 1 parrilla cromada
- Modo Demo
- Longitud del cable electrico 1.5m

# Horno Serie 7000 SenseCook con limpieza pirolítica

**BPE546360M**

## Especificaciones de producto

| | |
|---|---|
| Tipo de producto | Horno multifunción |
| Clase | Clase A+ |
| Temperaturas | 30°C - 300°C |
| Panel | Display LED Explore |
| Mandos | Escamoteables |
| Potencia máxima (W) | 3500 |
| Funciones de cocción | Calor inferior, Cocción convencional/tradicional, Descongelar, Congelados, Gratinar, Turbo + Horneado sin extraer la humedad, Función Pizza, Turbo, Grill Turbo |
| Índice de eficiencia energética | 81.2 |
| Limpieza | Pirolítica |
| Medidas hueco (mm) | 590x560x550 |
| Modelo | BPE546360M |
| Alto (mm) | 594 |
| Ancho (mm) | 595 |
| Alto interior (mm) | 0 |
| Fondo (mm) | 567 |
| Accesorios incluidos | 1 Carril TR1LV |
| Alto hueco (mm) | 590 |
| Ancho hueco (mm) | 560 |
| Fondo hueco (mm) | 550 |
| Ancho interior (mm) | 0 |
| Fondo interior (mm) | 0 |
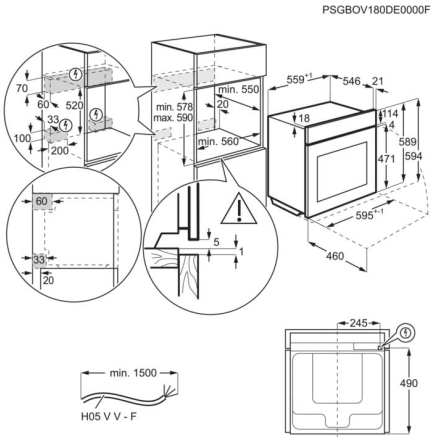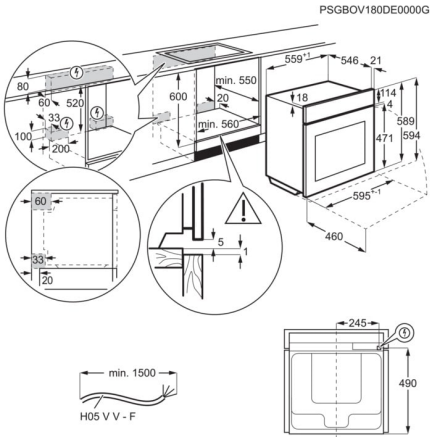
| | |
|---|---|
| Máx. Potencia grill (W) | 2300 |
| Frecuencia (Hz) | 50 |
| Voltaje (V): | 230 |
| Nivel de ruido dB(A) | 48 |
| Consumo energético en modo estándar (kWh/ciclo) | 1.09 |
| Consumo energético en circulación forzada (kWh/ciclo) | 0.69 |
| Tipo de cavidad | Grande |
| Fuente de energía | Eléctrico |
| Código de producto | 944 188 666 |
| Código EAN | 7332543841325 |
| Código de producto | E - Generic Partner All |
| Altura del embalaje | 670 |
| Anchura del embalaje | 635 |
| Profundidad del embalaje | 670 |
| Peso bruto | 36 |