OMR58HU1X

12NC: 859991659990

Código EAN: 8003437939280

Whirlpool
SENSING THE DIFFERENCE

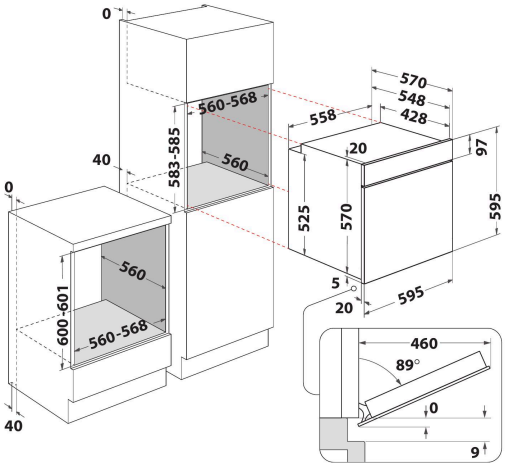

Horno eléctrico de encastre Whirlpool: color inox, auto limpieza - OMR58HU1X

Las características de este horno de encastre Whirlpool: tecnología avanzada que te permite cocinar ahorrando energía. Innovadora función Cook3, que permite cocinar hasta 3 diferentes platos simultáneamente, sin el riesgo de mezclar los olores. Sin transmisión de olores entre los platos.

Multifunción 8
Multiples métodos de cocción. Multifunción 8 ofrece opciones de cocción flexibles, para asegurar resultados perfectos, independientemente de la receta.

Cook3
Sin mezcla de olores. Con la innovadora función Cook3, puedes cocinar hasta 3 diferentes platos simultáneamente, sin el riesgo de mezclar los olores.

Aire Forzado
Sellar en el gusto. Gracias a la tecnología de aire forzado, el aire precalentado circula dentro de su horno mediante un innovador sistema de convección que le brinda resultados de cocción húmedos y jugosos.

Smart Clean
Limpieza sin esfuerzo y ecológica. La innovadora tecnología Smart Clean limpia tu horno a fondo y de manera eficiente en tan sólo 35 minutos, sin el uso de detergentes. Simplemente añade 200 cl de agua en la cavidad del horno, inicia el ciclo Smart Clean y elimina los restos con un paño.

Auto Bread
Hornea diferentes tipos de pan sin esfuerzo. Una vez que se selecciona la función girando el mando, el tiempo y la temperatura se configuran automáticamente. El horno se detiene después de 1 hora.

Cavidad estándar
Este horno Whirlpool dispone de una cavidad de tamaño estándar.

Clase energética
Extraordinario ahorro energético. Hornos con una clasificación energética A/ A+ tienen una excelente eficiencia energética, asegurando un consumo menor y un ahorro económico.

Pastelería Automática
Hornea fácilmente tus platos de repostería. Una vez seleccionada la función girando el mando, el tiempo y la temperatura se configuran automáticamente. El horno se detiene después de 45 minutos.

- Sistema de limpieza hidrolítico SmartClean
- Clase energética: A+
- Capacidad de litros 71 L
- Función Cook 3
- Cocción con ventilador de aire forzado
- Grill
- Interior esmaltado de fácil limpieza
- Función Turbo grill
- Maxi cocción
- Función Pizza/pan
- Eco aire forzado
- Leudado
- Funciones de cocción especiales
- Grill inclinable para facilitar la limpieza
- Cocción convencional
- Panel de Mandos Push-Push
- Puerta fría desmontable con 2 cristales

OMR58HU1X

12NC: 859991659990

Código EAN: 8003437939280

Whirlpool
SENSING THE DIFFERENCE

CARACTERÍSTICAS PRINCIPALES

Grupo de producto	Horno
Código comercial del producto	OMR58HU1X
Color principal del producto	Inox
Tipo de construcción	Integrable
Tipo de control	Electrónica
Control e indicadores	-
Controles de placa de cocina integrados	No
Tipos de placa de cocina regulables	-
Programa automático	Si
Intensidad corriente eléctrica	13
Tensión	220-240
Frecuencia	50/60
Longitud del cable de alimentación eléctrica	100
Tipo de clavija	Schuko
Fondo con puerta abierta a 90 grados	-
Altura del producto	595
Anchura del producto	595
Fondo del producto	551
Altura mínima del hueco	0
Anchura mínima del nicho	0
Fondo del hueco	0
Peso neto	27.55
Volúmen útil (de la cavidad)	71
Sistema de limpieza integrado	Hidrolítico
Rejillas	1
Bandejas	2

CARACTERÍSTICAS TÉCNICAS

Temporizador	si
Control de tiempo	Electrónica
Opciones de ajuste de tiempo	Detener
Dispositivo de seguridad	-
Luz interior	Si
Número de luces internas	1
Posición de luces internas	Front left
Raíles del horno	Telescópicas
Sonda térmica	No

DATOS DE CONSUMO
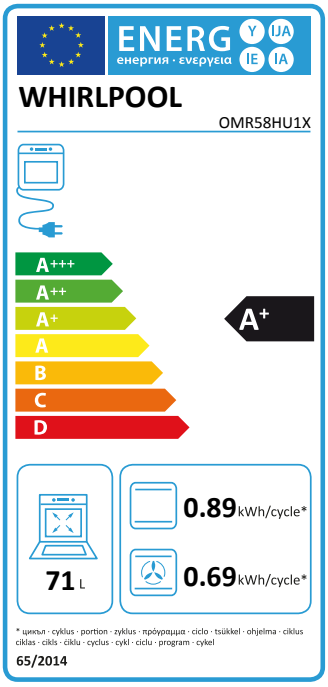
Entrada de energía	Eléctrico
Tipo de energía - Cavidad 1	Electricidad
Clasificación de eficiencia energética - NUEVA (2010/30/EU)	A+
Consumo de energía por ciclo convencional - NUEVO (2010/30/CE)	0.89
Consumo de energía por ciclo de convección por aire forzado - NUEVO (2010/30/CE)	0.69