Electrolux

# Lavadora de libre instalación de 8 kg

## EA2F6820CF

**TimeCare 500, más tiempo para ti**
Las lavadoras TimeCare 500 con función TimeManager te permiten reducir los ciclos de lavado a tu gusto. Simplemente elige la función TimeManager en el panel y acorta el ciclo hasta en cuatro etapas. Un lavado excelente adaptado el tiempo del que dispones.

Lavadora TimeCare 500 de 8 kg a 1.200 rpm con AutoSense, motor Inverter, Display Medio, filtro AutoClean, encimera extraíble, puerta color Blanca

## Ventajas y características

**AutoSense, ajuste automático del ciclo de lavado**
La función AutoSense se adapta a tus necesidades para ofrecer un excelente cuidado a los tejidos. Esta función ajusta el tiempo, la energía y el agua necesarios según el tamaño de la carga. Para un cuidado completo de la ropa sin desperdiciar recursos.

**Tambor suave, cuidado especial para tus prendas**
El tambor suave se ha diseñado para tratar la ropa con la mayor delicadeza. Suaves chorros de agua levantan y protegen la ropa durante el lavado, mientras que el patrón especial en el tambor evita que las telas se estiren o dañen durante los ciclos de centrifugado.

**Limpieza absoluta con el programa de vapor antialérgico**
El programa de lavado al vapor antialérgico combina el vapor de agua con un programa de lavado de gran eficacia para eliminar hasta la última bacteria de los tejidos de tus prendas de ropa.

**Motor Inverter, duradero y energéticamente eficiente**
Disfruta de un lavado de bajo consumo más tiempo con el motor Inverter. Diseñada para consumir poca energía y durar mucho con un rendimiento siempre eficiente.

**Inicio Diferido, programa el inicio del ciclo de lavado para cuando tu quieras**
La función de inicio diferido te da el control de las tareas de la colada. Puedes retrasar el inicio del ciclo de lavado para que la ropa no se quede en el tambor durante horas. Disfruta de un lavado que se adapta a ti.

- Programas especiales: Delicado, Seda, Lavado a mano, Lana, Edredones
- Programas de lavado:Eco a 40°-60°, Algodón , Sintéticos, Delicados, Cuidado Express, Rápido 30 min, Rápido 14 min, Centrifugado, Descarga, Aclarado , Vapor antialergias, Edredón, Ropa Deportiva, Lana\Seda
- Seguridad infantil
- Patas: 4 patas regulables en altura
- Anti-desbordamiento

Electrolux

# Lavadora de libre instalación de 8 kg

## EA2F6820CF

### Especificaciones de producto

| | |
|---|---|
| Capacidad máxima en kg de un ciclo de lavado (EU 2017/1369) | 8 |
| Clase de eficiencia energética (Norma (UE) 2017/1369) | A |
| Certificado Woolmark | No |
| Tambor | Gentle Care |
| Aqua Control | No |
| Lista de Programas | Eco a 40°-60°, Algodón , Sintéticos, Delicados, Cuidado Express, Rápido 30 min, Rápido 14 min, Centrifugado, Descarga, Aclarado , Vapor antialergias, Edredón, Ropa Deportiva, Lana\Seda |
| Funciones | Selección de temperatura, Centrifugado, + Tiempo, - Tiempo, Prelavado, Plancha fácil, Inicio diferido, Aclarado extra, Inicio/Pausa |
| Panel | Display pequeño |
| Color | Blanco |
| Dosificación automática | No |
| Conectividad | Sin conectividad |
| Cajón dispensador | Corto |
| Índice de eficiencia energética (EU 2017/1369) | 51.8 |
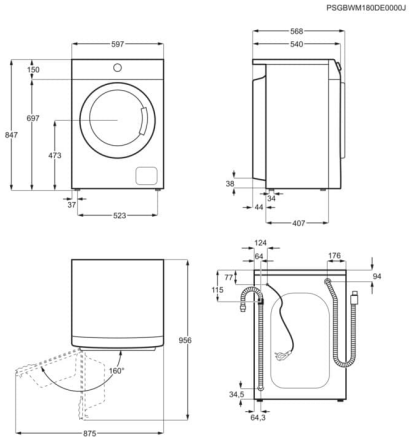
| | |
|---|---|
| Consumo de energía del programa eco en kW/h por ciclo (EU 2017/1369) | 0.471 |
| Consumo de energía en el programa normal de algodón a 60 °C con carga parcial | 0 |
| Consumo de agua del programa eco en litros por ciclo (EU 2017/1369) | 43 |
| Eficiencia de centrifugado del programa eco 40-60 (EU 2017/1369) | B |
| Emisiones de sonido ambiente, Clase (EU 2017/1369) | B |
| Nivel de ruido dB(A) (EU 2017/1369) | 74 |
| Instalación | de libre instalación |
| Alto (mm) | 847 |
| Ancho (mm) | 597 |
| Fondo (mm) | 540 |
| Fondo total (mm) | 568 |
| Volumen tambor (L) | 53 |
| Voltaje (V): | 230 |
| Frecuencia (Hz) | 50 |
| Longitud del cable (m) | 1,8 |
| Potencia (W) | 2000 |
| PNC | 914 912 573 |
| EAN | 7332543989300 |
| Altura del embalaje | 900 |
| Profundidad del embalaje | 626 |