Lavavajillas integrable de 60 cm para 13 cubiertos

ZDLN1521

Abre la puerta para un secado natural con AirDry
El lavavajillas con AirDry abre automáticamente la puerta al fina de cada ciclo, permitiendo que entre aire fresco en el interior, rindiendo tres veces mejor que los sistemas de secado con puerta cerrada. Secado automático sin esfuerzo.

Ventajas y características

Un secado el triple de eficiente con AirDry
AirDry aprovecha la corriente de aire natural para finalizar el secado. La puerta se abre 10 cm en la última parte del ciclo hasta que llegue la hora de descargar el lavavajillas. La forma más natural de optimizar el rendimiento de secado, reduciendo a la vez el consumo energético.

Ciclo rápido, para adaptarse a tu horario
El programa rápido es ideal cuando dispones de poco tiempo, con cargas ligeras tratadas en tan solo 30 minutos. La vajilla limpia, según tu horario.

Tranquilidad total con el programa de mantenimiento MachineCare
El programa MachineCare está diseñado para mantener el lavavajillas funcionando al máximo. Cuando se combina con nuestro detergente de limpieza especial, la grasa y la cal se eliminan, para un mejor rendimiento y platos más limpios.

Instalación PerfectFit, sin necesidad de recortar el zócalo
PerfectFit facilita la instalación de los lavavajillas integrables, para que puedas montarlos en cualquier cocina. Se adapta a cualquier nicho, incluso en altura, y elimina la necesidad de recortar el zócalo gracias al sistema de puerta deslizante.

Mayor frescura con el programa de enjuague y pre-lavado
Si tardas unos días en llenar el lavavajillas, el programa de enjuague y prelavado evitará la acumulación de olores mientras tanto. Los chorros de agua eliminan los restos de comida de platos y cristalería, asegurándose de que la cocina se mantenga fresca.

- Instalación: Integrable
- Inicio diferido: 3 horas
- Indicadores de sal y abrillantador
- Pilotos
- Cesto superior regulable en altura
- Cesto superior con Estantes taza plegable
- Cesto inferior con Bastidores placa fija
- Cesto para cubiertos
- Medidas hueco (mm): 820/900 x 600 x 550

Lavavajillas integrable de 60 cm para 13 cubiertos

ZDLN1521

Especificaciones de producto

Tipo instalación	Integrable
Nº de cubiertos	13
Clase de eficiencia energética (Norma (UE) 2017/1369)	E
Nivel de ruido dB(A) (EU 2017/1369)	49
Nº de programas	5
Nº de temperaturas	3
Programas	160 minutos, 90 minutos, Eco, Rápido en 30 minutos, Prelavado
Funciones	Inicio diferido, On/Off, Selección de programas, Resetear
Sistema QuickSelect	No lleva
Cesto superior	Fijo
Material de la cuba	Acero inoxidable
Tercera bandeja MaxiFlex	No
Bandeja para cubiertos	No lleva
Luz interior	No
Motor	Inverter
SoftGrips	No
SoftSpikes	No
Apertura automática puerta AirDry	Sí
Apagado automático	Sí
Cesto superior	Estantes taza plegable
Cesto inferior	Bastidores placa fija
Brazo aspersor superior	Brazo aspersor estándar
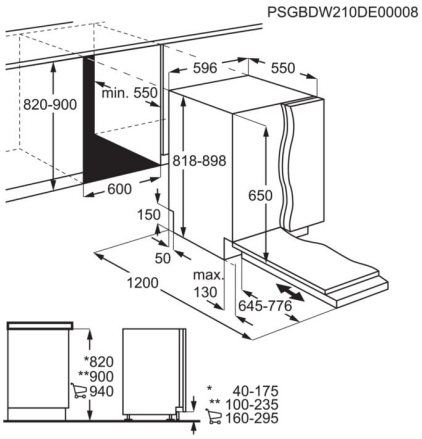
Beam-On-Floor	No
Dispositivo antifugas	Flotador
Bisagras	Deslizantes PerfectFit
Instalación en altura	No
Voltaje (V):	220-240
Frecuencia (Hz)	50
Medidas (mm)	818x596x550
Longitud del cable (m)	1.5
Potencia (W)	1950
PNC	911 539 306
EAN	7333394012490