AEG

Lavavajillas de 45 cm Serie 6000 SatelliteClean para 9 cubiertos

FFB62407ZM

Brazo aspersor satélite, limpieza exhaustiva de esquina a esquina
Incluso los platos más voluminosos o los que se ponen a lavar muy juntos reciben una limpieza intensiva gracias al brazo aspersor satélite SatelliteClean®. Garantiza que el agua alcance todos los rincones del interior del lavavajillas y ofrece una limpieza tres veces más intensa que un sistema convencional.

Lavavajillas Airdry de 45 cm con capacidad para 9 servicios, brazo aspersor satélite, motor Inverter, display, 9 programas a 4 temperaturas, AutoSensor, ExtraHygiene, nivel de ruido: 49 dB(A), INOX

Ventajas y características

Brazo aspersor satélite, limpieza potente y minuciosa
Experimenta una limpieza impecable con el brazo aspersor satélite de los lavavajillas AEG. Este brazo aspersor tiene un alcance tres veces mayor que un brazo estándar, gracias a su doble rotación. Así, el agua llega hasta el último rincón para una limpieza completa.

Brazo aspersor dual, alcance total
Disfruta del máximo alcance de rociado de agua gracias al doble brazo aspersor. Los aspersores envían chorros de agua a todos los rincones tanto del cesto superior como del cesto inferior para garantizar los resultados de limpieza que realmente necesitas.

Cesto QuickLift, adapta su altura para facilitarte el trabajo
Disfruta de la máxima comodidad de carga y descarga gracias al cesto QuickLift. Sea cual sea el tipo de carga, te hace la vida más fácil ajustando sin esfuerzo sus capacidades para limpiarlo todo y facilitarte las tareas de limpieza de la vajilla.

Elimina más del 99,9999 % de las bacterias y los virus
La función ExtraHygiene te ofrece el máximo rendimiento de limpieza con cuidado higiénico. Con la función ExtraHygiene, el aclarado final alcanza los 69 °C y mantiene la temperatura durante un mínimo de 10 minutos para desinfectar tu vajilla y eliminar más del 99,9999 % de las bacterias y los virus*.

Rendimiento rápido y eficaz
Este lavavajillas ofrece un rendimiento perfecto y rápido gracias a su programa especial de media hora.

- Instalación: Libre instalación
- Acero inox antihuellas: panel, puerta, zócalo y laterales.
- Puerta de acero INOX antihuellas
- Brazo aspersor satélite
- Paneles de texto
- Panel con símbolos
- Desconexión automática AutoOff
- Tecnología bitérmica termoeficiente
- Inicio Diferido de 1 a 24 horas
- Indicador de tiempo remanente
- «Aqua-Sensor»: detecta el nivel de suciedad y ajusta el consumo de agua
- Indicadores de sal y abrillantador
- Pilotos
- Cesto superior regulable en altura a plena carga
- Cesto superior con Tiras de púas de goma «SoftSpikes» para asentar con seguridad la cristalería en el lavavajillas, Estantes taza plegable, Tirador de plástico a color
- Cesto inferior con 2 soportes plegables para platos, Asa de plástico a color
- Cesto para cubiertos
- AQUA-CONTROL
- Medidas hueco (mm): 820/850 x 450 x 570

Lavavajillas de 45 cm Serie 6000 SatelliteClean para 9 cubiertos

FFB62407ZM

Especificaciones de producto

Tipo instalación	Libre instalación
Nº de cubiertos	9
Clase de eficiencia energética (Norma (UE) 2017/1369)	E
Nivel de ruido dB(A) (EU 2017/1369)	49
Nº de programas	9
Nº de temperaturas	4
Programas	160 minutos, 60 minutos, 90 minutos, AUTO Sense, Eco, Extra silencioso, Mantenimiento, Rápido en 30 minutos, Prelavado
Funciones	Inicio diferido, On/Off, Opciones, Selección de programas, Resetear, Inicio
Sistema QuickSelect	No lleva
Cesto superior	Altura regulable
Material de la cuba	Acero inoxidable
Tercera bandeja MaxiFlex	No
Bandeja para cubiertos	No lleva
Luz interior	No
Motor	Inverter
SoftGrips	No
SoftSpikes	2 soportes SoftSpikes
Apertura automática puerta AirDry	Sí
Apagado automático	Sí

Cesto superior	Tiras de púas de goma «SoftSpikes» para asentar con seguridad la cristalería en el lavavajillas, Estantes taza plegable, Tirador de plástico a color
Cesto inferior	2 soportes plegables para platos, Asa de plástico a color
Brazo aspersor superior	Doble brazo aspersor
Beam-On-Floor	No
Dispositivo antifugas	Flotador
Bisagras	Estándar
Instalación en altura	No
Voltaje (V):	220-240
Frecuencia (Hz)	50
Medidas (mm)	850x446x615
Longitud del cable (m)	1.5
Potencia (W)	1950
Código de producto	911 054 056
Código EAN	7332543735631
Altura del embalaje	900
Anchura del embalaje	490
Profundidad del embalaje	685
Peso bruto	38.23
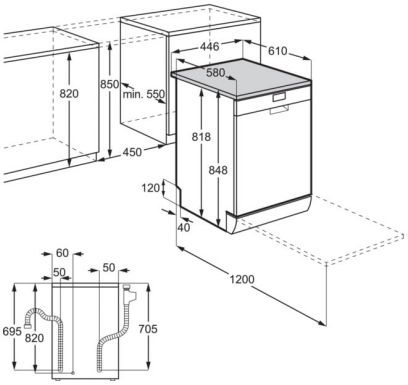
PSGBDW210DE00002