AEG

Placa de inducción de 3 zonas y 60 cm

IKE63471FB

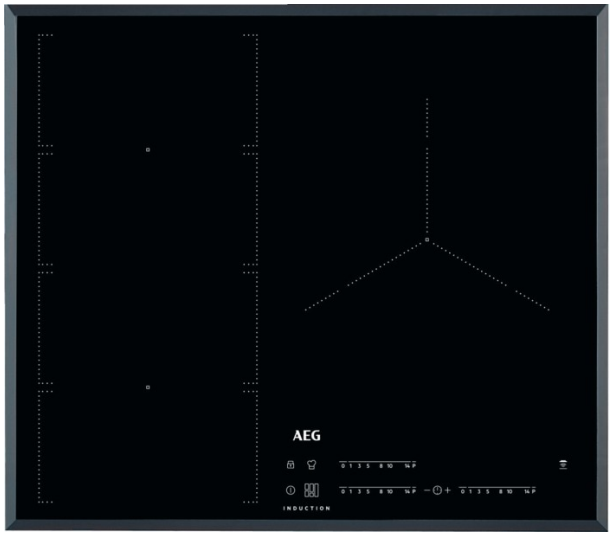

Serie 6000 FlexiBridge®, versatilidad total
Con las placas de inducción de la Serie 6000 FlexiBridge, puedes personalizar tu propia zona de cocción combinando dos zonas para crear una más grande que te permite cocinar con 2 zonas medianas (2-2), 1 pequeña y otra grande (1-3 o 3-1), o una muy grande (4). Es ideal para cocinar con planchas de gran tamaño o preparar varias

Placa de inducción flexible de 60 cm biselada extraplana de 3 zonas, una de ellas de 28 cm, controles táctiles dezlizantes, Función FlexiPuente multizona con ajuste zonal de temperatura en tres niveles de intensidad, función Pausa, función PowerBoost de calentamiento rápido y sistema Hob2Hood de conexión automática con una

Ventajas y características

Cocción versátil con FlexiBridge®
La función FlexiBridge® permite adaptar la zona de cocción combinando y controlando hasta 4 segmentos de distintas formas. Es ideal para bandejas alargadas o de gran tamaño, o cuando necesitas cocinar varios platos al mismo tiempo.

Función PowerSlide, cambia la temperatura de cada recipiente con rapidez
Si necesitas un control inmediato de la temperatura de cocción, deslizando el recipiente por la zona PowerSlide, puedes pasar de fuego fuerte a fuego medio y fuego lento en un instante.

Hob2Hood®: La campana extractora manos libres
La función Hob2Hood® conecta la placa y la campana. La campana de cocina ajusta automáticamente la velocidad del ventilador en función de la temperatura, sin necesidad de mover un dedo. Para una extracción potente cuando estás dorando la comida. Y para una extracción silenciosa al hervir a fuego

Función PowerBoost, potencia intensiva para acabar más rápido
Se acabó eso de esperar a que el agua hierva. La función PowerBoost activa en un instante la potencia intensiva de la zona de cocción para que disfrutes de agua hirviendo en menos de 90 segundos.

Temporizador fin de cocción, cocina de precisión
El temporizador puede ajustarse hasta los 60 minutos y apagará la zona de cocción automáticamente cuando finalice el tiempo programado.

- Inducción
- Biselada
- Control deslizante de la zona de cocción
- Posición de los mandos: Frontal derecho
- Controles iluminados
- Función PowerBoost
- Detección del recipiente
- Calentamiento rápido automático
- Función de bloqueo
- Bloqueo de seguridad para niños
- Bloqueo de seguridad
- Alarma acústica desconectable
- Temporizador de cuenta hacia adelante - cronómetro
- Temporizador Eco
- Temporizador
- Control Opti Heat
- Nuevo sistema "Easy set up" sobre encimera.
- Color principal: Negro

AEG

Placa de inducción de 3 zonas y 60 cm

IKE63471FB

Especificaciones de producto

Tipo	de inducción
Tamaño (cm)	60
Mandos de control	Deslizante independiente
Estética	Cuádruple biselado
Potencia total (W)	7350
Dimensiones	590x520
Zona cocción frontal dcho.	1800 / 2800 / 3500 / 3700 W / 180 / 280 mm
Zona cocción frontal izdo.	2300 / 3200 W / 220 mm
Zona cocción posterior izdo.	2300 / 3200 W / 220 mm
Funciones de control	Indicador de calor residual en tres niveles, Avisador acústico, Calentamiento automático, Programa intensivo, Bloqueo de seguridad, Cronómetro, Temporizado Eco, Puente flexible, Conexión Hob2Hood, Bloqueo de panel de control, Avisador de minutos, PowerSlide, Desactivar sonidos, Temporizador
Color	Negro
Ancho hueco (mm)	560
Fondo hueco (mm)	490
Voltaje (V):	220-240/400V2N
Frecuencia (Hz)	50-60
Longitud del cable (m)	1.5
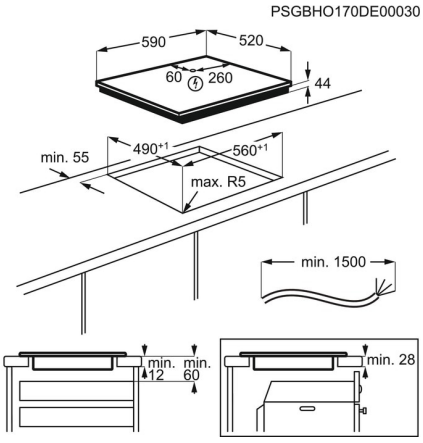
Tipo de enchufe	No incluye enchufe
Gas butano/propano	No aplica
Código de producto	949 597 421
Código EAN	7332543603800
Código de producto	E - Generic Partner All