Serie 6, Secadora con bomba de calor, 8 kg
WTR87641ES

A+++

AutoDry | SensitiveDrying System | AntiVibration Design

El mejor resultado de secado con el mínimo consumo de energía, A+++.

- **AutoDry:** secado automático que deja la ropa como deseas.
- **Gran display LED:** intuitivo y fácil de manejar.
- **Protección antiarrugas:** el balanceo del tambor protege las prendas y evita la aparición excesiva de arrugas.
- **Sistema de secado delicado:** un secado suave y sin arrugas.
- **Paneles laterales antivibración:** proporcionan una mayor estabilidad y reducción del nivel de ruido de la secadora.

Datos técnicos

Tipo de construcción : Independiente
Tapa superior removible : No
Bisagra de la puerta : a la derecha
Longitud del cable de alimentación eléctrica : 145,0 cm
Altura de la encimera extraíble : 0 mm
Dimensiones aparato (alto, ancho, fondo) : 842 x 598 x 613 mm
Peso neto : 53,2 kg
Gases fluorados de efecto invernadero : No
Tipo de refrigerante : R290
Unidad herméticamente sellada : Sí
Cantidad de gases fluorados : 0,149 kg
Cantidad expresada en equivalente a CO2 : 0,000 t
Código EAN : 4242005168125
Potencia de conexión : 600 W
Intensidad corriente eléctrica : 10 A
Tensión : 220-240 V
Frecuencia : 50 Hz
Certificaciones de homologacion : CE, VDE
Capacidad de algodón - NUEVA (2010/30/EC) : 8,0 kg
Clase de eficiencia energética (2010/30/EC) : A+++
Consumo de energía de secadora eléctrica, carga completa - NUEVA (2010/30/EC) : 1,40 kWh
Duración del programa estándar de algodón con carga completa : 159 min
Consumo de energía de secadora eléctrica, carga parcial - NUEVA (2010/30/EC) : 0,83 kWh
Duración del programa estándar de algodón con carga parcial : 100 min
Medición de consumo energético anual, secadora eléctrica - NUEVA (2010/30/EC) : 176,0 kWh/annum
Medición de duración del programa : 125 min
Media de la eficiencia de condensación con carga completa (%) : 90 %
Media de la eficiencia de condensación con carga parcial (%) : 91 %
Medición de eficiencia de condensación (%) : 91 %

Accesorios opcionales

WMZ20600 : CESTO PARA SECADORA
WTZ1110 : TUBO 2M PARA EVACUACION DE AGUA SECADORA
WTZ27400 : ACCESORIO SECADORA
WTZ27410 : ACCESORIO SECADORA

4 242005 168125

Serie 6, Secadora con bomba de calor, 8 kg
WTR87641ES

El mejor resultado de secado con el mínimo consumo de energía, A+++.

- Capacidad de carga: 8 kg
- Filtro de fácil limpieza
- Secado electrónico por sensores de humedad
- Display LED touch totalmente táctil
- Programas especiales: Acabado lana, Mix, Toallas, Temporizado caliente, Temporizado frío, Sport, Rápido 40 min, Camisas, Delicado
- Funciones: Fácil plancha, Duración del programa, Secado delicado, Señal acústica fin de programa, Función Pausa +Carga para prendas olvidadas, Ajuste de secado, Terminado 24 h
- Indicación del tiempo restante en el display, estado de programa y fin diferido 24 h
- Ciclo especial de enfriamiento antiarrugas de 60 min tras la finalización del programa
- Paneles antivibración
- Posibilidad de conexión a desagüe
- Tubo para conexión a desagüe incluido
- Posibilidad de instalación bajo encimera en muebles de altura 85 cm o más
- Dimensiones (alto x ancho x fondo): 84.2 x 59.8 x 61.3 cm
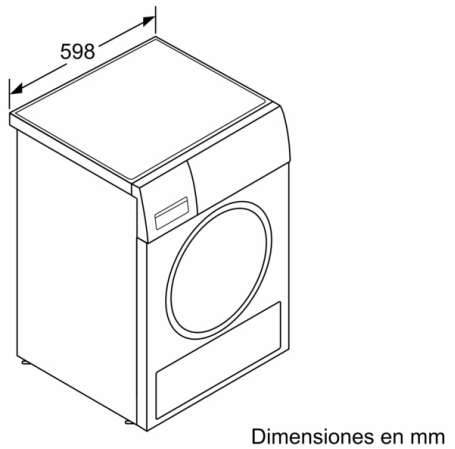
Serie 6, Secadora con bomba de calor, 8 kg
WTR87641ES