Placa de inducción de 3 zonas y 60 cm

ZILN633K

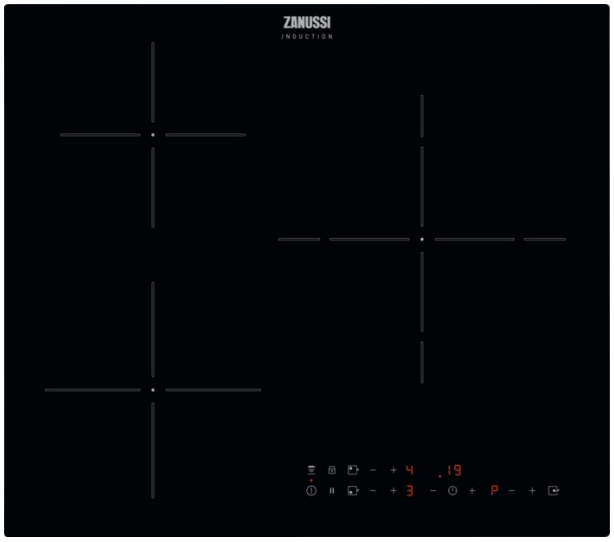

Placa de inducción fabricada para funcionar a la perfección con Hob2Hood®
Las placas de inducción calientan las comidas de forma rápida y eficiente. Y cuando se conecta con Hob2Hood®, los humos y olores son extraídos automáticamente. Los ventiladores de la campana se conectan de forma inalámbrica a la placa, y aumentan o disminuyen la velocidad en función de la temperatura.

Placa de inducción sin marco extraplana de 60 cm con 3 zonas Power, zona doble de 28 cm y 3,7 kW, funcióon Hob2Hood para el control remoto y automático de una campana compatible, control táctil independiente con temporizador y función Pausa

Ventajas y características

La placa de inducción es fácil de limpiar, rápida y segura
La tecnología de la inducción solo caliente la base de los recipientes por lo que el área que lo rodea se mantiene fría al tacto. Y con la superficie en frio, es más sencillo limpiar con una bayeta o un trapo húmedo.

Extracción automática Hob2Hood
Con Hob2Hood, la placa controla automáticamente la campana. El extractor se ajusta según los cambios de temperatura que hagas o si usas más de una zona al mismo tiempo. Así no tendrás que preocuparte por los ajustes de la campana, y podrás dedicarte a la elaboración de cada receta.

Cambia cuando quieras a controlar la temperatura de forma táctil
Especifica los niveles de cocción, ajusta el tiempo y la temperatura con los Controles Táctiles. El panel de trabajo se detecta directamente a través del cristal de la placa. Para un total control del cocinado con tan solo unos toquecitos.

Intensifica la potencia de calor cuando lo necesites con PowerBoost
La función PowerBoost está diseñada para intensificar la potencia de calor. Permite hervir el agua más rápido que un hervidor, o incrementar la temperatura de tu sartén para marcar y sellar la carne. Diseñada para tu comodidad, para facilitarte la tarea de cocinar tus platos favoritos.

La función de Temporizador apaga automáticamente la placa, para evitar cocinar de más
Cuando se acaba el tiempo del temporizador, la superficie de la placa para la que lo habías seleccionado se apaga. Se puede programar hasta un máximo de 1,5 horas, lo que quiere decir que aunque estés concentrado en otras cosas, tu comida estará lista cuando tu lo estés.

- Inducción
- Mandos digitales
- Posición de los mandos: Frontal derecho
- Controles iluminados
- Función PowerBoost
- Detección del recipiente
- Calentamiento rápido automático
- Función Pausa
- Función de bloqueo
- Bloqueo de seguridad para niños
- Bloqueo de seguridad
- Alarma acústica desconectable
- Temporizador
- Nuevo sistema "Easy set up" sobre encimera.
- Color principal: Negro

Placa de inducción de 3 zonas y 60 cm

ZILN633K

Especificaciones de producto
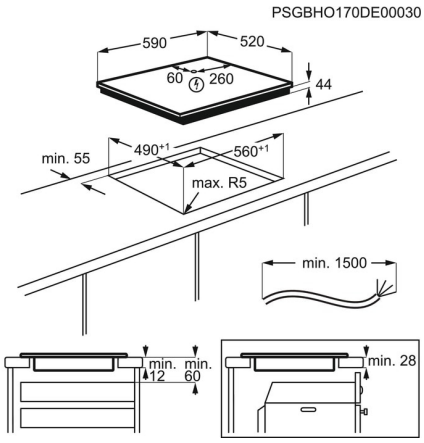
Tipo	de inducción	PNC	949 595 748
Tamaño (cm)	60	EAN	7332543774623
Mandos de control	Táctil independiente	Código de producto	All Open
Estética	Sin marco		
Dimensiones	590x520		
Zona cocción frontal dcho.	1800 / 2800 / 3500 / 3700 W / 180 / 280 mm		
Zona cocción frontal izdo.	2300-3200W/210mm		
Zona cocción posterior izdo.	1800 / 2800 W / 180 mm		
Funciones de control	Indicador de calor residual en tres niveles, Avisador acústico, Calentamiento automático, Programa intensivo, Bloqueo de seguridad, Gestión de cocción flexible , Conexión Hob2Hood, Bloqueo de panel de control, Avisador de minutos, Función Pausa, Desactivar sonidos, Temporizador		
Color	Negro		
Ancho hueco (mm)	560		
Fondo hueco (mm)	490		
Voltaje (V):	220-240		
Frecuencia (Hz)	50-60		
Longitud del cable (m)	1.5		
Tipo de enchufe	No incluye enchufe		
Consumo de energía Modo Apagado (W)	0.49