LAVAVAJILLAS DFS 24657

TEKA

Más de lo que te puedas imaginar

Más Higiene - Más Ahorro - Más Flexibilidad - Más Velocidad - Más Rendimiento - Y por supuesto **DISEÑO ÚNICO**

_EASY

Características

Lavavajillas de libre instalación

- Panel de mandos electrónico
- **Capacidad: 9 cubiertos**
- Cinco temperaturas de lavado (45º/50º/55º/60º/65º)
- Seis programas de lavado: **1 hora (58' lavado y secado)**, Eco, Normal (55º), Intensivo, **Whisper (-2dB)**, GlassCare
- Funciones: Media carga, Express, Secado extra, Start-Pause
- Programación digital diferida (1-24 horas)
- Bloqueo de seguridad para niños
- Tecnología Eco3 Plus
- Sistema de seguridad AQUASAFE
- Posibilidad de instalación en columna
- Cesta superior regulable en altura
- Cesta inferior FlexiSet2 con soportes abatibles
- Cesta para cubiertos
- Cuba de acero inoxidable
- Pilotos indicativos de funcionamiento, falta de sal, abrillantador, programa seleccionado y tiempo restante
- Alarma óptica y acústica fin de programa

Color	Referencia	EAN
Blanco	114250000	8434778018424

Dibujo técnico

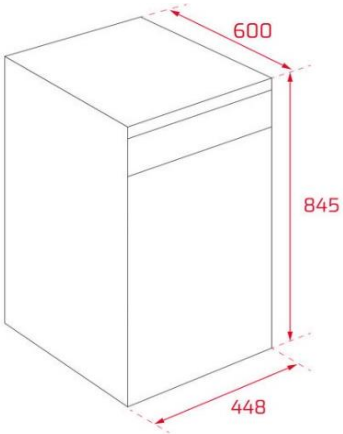

Datos técnicos

Clasificación energética:	E
Índice rendimiento lavado (IC)	1,13
Índice rendimiento secado (ID)	1,07
Consumo energético (kWh/ciclo)	0,704
Consumo - Agua (litros/ciclo)	9,0
Duración programa eco (Tt) (h:min)	3:55
Consumo modo apagado (Po) (W)	0,49
Nivel sonoro (dB(A) re 1 pW)	47
Clase nivel sonoro	C
Potencia nominal máxima (W)	2.100
Programa estándar	ECO 45ºC

(UE) 2019/2017