iQ500, Lavadora de carga frontal, 9 kg, 1200 rpm
WM12UT64ES

Lavadora varioSpeed con 9 kg de capacidad, motor iQdrive y display LED con recomendación de carga.

- ✓ Motor iQdrive con 10 años de garantía: duradero, silencioso. Resultados perfectos con bajo consumo.
- ✓ Tambor waveDrum para el cuidado de la ropa.

Equipamiento

Datos técnicos

Clase de eficiencia energética: C
Ponderación de consumo de energía en kWh por 100 ciclos de lavado del programa eco 40-60: 66 kWh
Capacidad máxima en kg: 9,0 kg
Consumo de agua del programa eco en litros por ciclo: 44 l
Duración del programa eco 40-60 en horas y minutos a capacidad nominal: 3:37 h
Eficiencia de centrifugado-secado del programa eco 40-60: B
Clase de emisiones de ruido aéreo: A
Emisiones de ruido aéreo: 72 dB(A) re 1 pW
Tipo de construcción: Independiente
Altura de la encimera extraíble: -5 mm
Dimensiones del aparato: alto x ancho x fondo (sin puerta): 845 x 598 x 590 mm
Peso neto: 69,0 kg
Potencia de conexión: 2300 W
Intensidad corriente eléctrica: 10 A
Tensión: 220-240 V
Frecuencia: 50 Hz
Certificaciones de homologacion: CE, VDE
Longitud del cable de alimentación eléctrica: 160 cm
Bisagra de la puerta: Izquierda
Ruedas de desplazamiento: No
Código EAN: 4242003893050
Tipo de instalación: Libre instalación

4 242003 893050

iQ500, Lavadora de carga frontal, 9 kg, 1200 rpm
WM12UT64ES

Equipamiento

Consumos
- Capacidad de carga:9 kg
- Clase de eficiencia energética:A+++dentro del rango A+++ (más eficiente) a D (menos eficiente)
- Consumo de energía y agua anual:152kWh/11220litros
- Eficiencia energética: consumo 30% menos que clase A+++
- Indicación de tiempo restante, estado de programa y fin diferido hasta 24 horas
- Mando selector de programas y temperatura
- 11220 l
- Velocidad máx. de centrifugado:1200* r.p.m.
- Programaeco 40-60
- Nivel de ruido del lavado en dB (A) re 1 pW:48
- Nivel de ruido del centrifugado en dB (A) re 1 pW:72

Prestaciones
- Programas especiales:limpieza de tambor,lencería,prendas oscuras,camisas/business,microfibras,desaguado/centrifugado,mix,aclarado,express 15/30 min

Accesorios
- Función varioSpeed: permite lavar hasta un 65% más rápido con resultados perfectos.
- Funciones:extra aclarado,selector de temperatura,varioSpeed,Prelavado,inicio/pausa+carga/exclusión del centrifugado

Prestaciones
- Función pausa+carga: añade prendas olvidadas durante el ciclo de lavado.
- Display LED touch totalmente táctil con recomendación de carga
- Volumen del tambor:63litros
- Recordatorio de limpieza de tambor
- Puerta de 32 cm de diámetro,Silver-blancocon171° apertura de la puerta
- Función pausa+carga: añade prendas olvidadas durante el ciclo de lavado
- Motor EcoSilence, eficiente y silencioso.
- Motor iQdrive con 10 años de garantía
- Paneles laterales antivibración.
- Tecnología waterPerfect: gestión inteligente de agua
- Protección múltiple de agua
- Reconocimiento de espuma
- Control de desequilibrios
- Bloqueo de seguridad para niños.
- Cubeta detergente autolimpianteautolimpiante,por delante
- autolimpiante.

Medidas
- Posibilidad de instalación bajo encimera en muebles de altura 85 cm o más
- Dimensiones (alto x ancho):84.5 cmx59.8 cm
- Fondo del aparato:59.0 cm
- Profundidad de la lavadora, sin incluir la puerta:63.3 cm
- Profundidad de la lavadora con la puerta abierta:106.3 cm

* *Los valores son redondeados*

iQ500, Lavadora de carga frontal, 9 kg, 1200 rpm
WM12UT64ES

Dibujos acotados

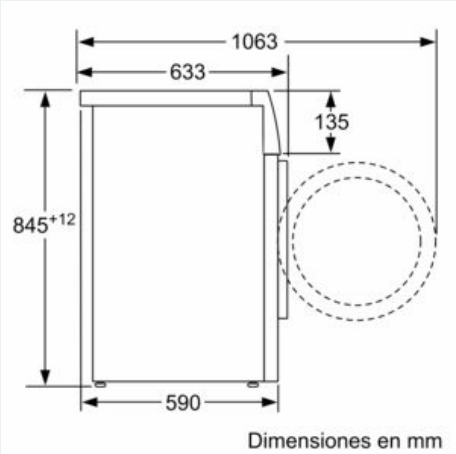

Dimensiones en mm

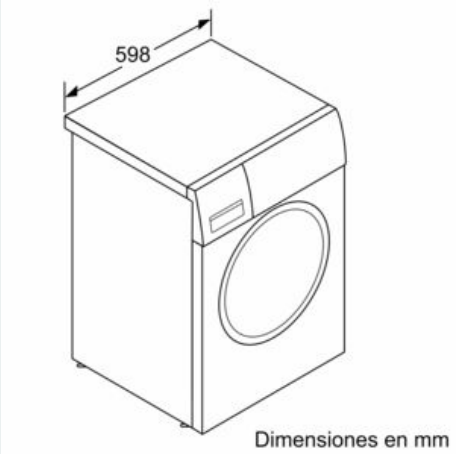

Dimensiones en mm