iQ300, Horno, 60 x 60 cm, Acero inoxidable
HB574AER0

Accesorios incluidos

1 x Parrilla profesional
1 x Bandeja universal

Accesorios opcionales

HZ538000	Raíl varioClip
HZ532010	Bandeja antiadherente

Ahorra tiempo gracias al precalentamiento rápido y a la pirólisis.

- ✓ Precalentamiento rápido: alcanza rápidamente la temperatura deseada para cocinar lo antes posible.
- ✓ Autolimpieza pirolítica: sistema de limpieza del horno totalmente automático y sin esfuerzo
- ✓ cookControl: 10 programas automáticos para asegurar los mejores resultados.
- ✓ Sistema de calentamiento perfectCooking 3D: resultados perfectos cocinando hasta en 3 niveles a la vez, gracias a su perfecta distribución del calor.

Equipamiento

Datos técnicos

Color del frontal : Acero inoxidable
Tipo de construcción : Integrable
Sistema de limpieza : Pirolítico+Hidrolítico
Dimensiones de instalación necesarias (H x W x D) : 585-595 x 560-568 x 550 mm
Dimensiones de instalación necesarias (H x W x D) : 595 x 594 x 548 mm
Medidas del producto embalado : 675 x 690 x 660 mm
Material del panel de mandos : Cristal
Material de la puerta : vidrio
Peso neto : 37,1 kg
Volúmen útil (de la cavidad) : 71 l
Método de cocción : Aire caliente, Aire caliente suave, Función pizza, Grill de amplia superficie, Hornear, Solera, ThermoGrill
Material de la cavidad : Otro
Regulacion de temperatura : Electrónica
Número de luces interiores : 1
Certificaciones de homologacion : CE, VDE
Longitud del cable de alimentación eléctrica : 120 cm
Código EAN : 4242003799390
Número de cavidades - (2010/30/CE) : 1
Clase de eficiencia energética (2010/30/EC) : A
Consumo de energía por ciclo convencional (2010/30/EC) : 0,99 kWh/cycle
Energy consumption per cycle forced air convection (2010/30/EC) : 0,81 kWh/cycle
Índice de eficiencia energética (2010/30/CE) : 95,3 %
Potencia de conexión : 3600 W
Intensidad corriente eléctrica : 16 A
Tensión : 220-240 V
Frecuencia : 60; 50 Hz
Tipo de enchufe : Schuko con conexión a tierra
Accesorios incluidos : 1 x Parrilla profesional, 1 x Bandeja universal

4 242003 799390

iQ300, Horno, 60 x 60 cm, Acero inoxidable
HB574AER0

Equipamiento

- Display LED en color rojo
- Función precalentamiento rápido
- 10 recetas
- Iluminación interior halógena
- Reloj electrónico programable de inicio y paro de cocción
- Dimensiones del aparato (alto x ancho x fondo): 595 mm x 594 mm x 548 mm
- Dimensiones de encastre (alto x ancho x fondo): 585 mm-595 mm x 560 mm-568 mm x 550 mm

iQ300, Horno, 60 x 60 cm, Acero inoxidable
HB574AER0

Dibujos acotados

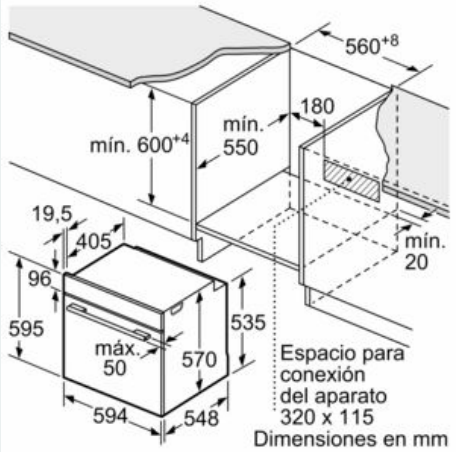

Dimensiones en mm

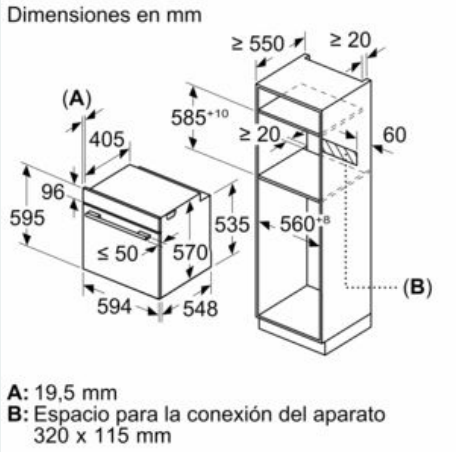

A: 19,5 mm
B: Espacio para la conexión del aparato 320 x 115 mm

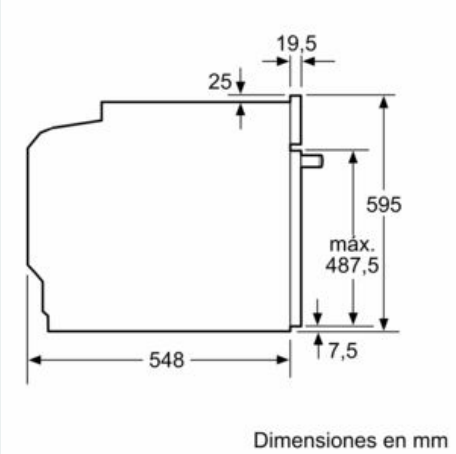

Dimensiones en mm

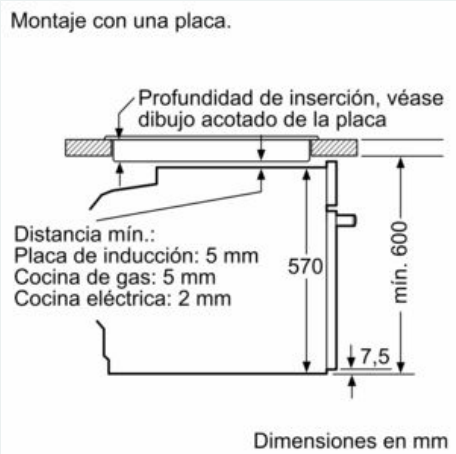

Dimensiones en mm