AEG

Frigorífico Combi integrable de 1772 mm

SCB818E6TS

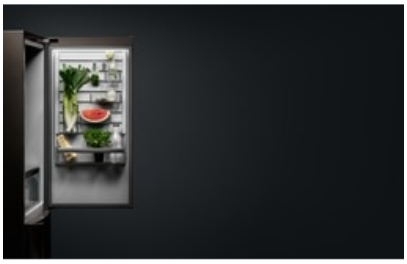

CustomFlex® te permite organizar el almacenamiento como quieras
Mantener todos los ingredientes frescos es la clave de los platos deliciosos. Con CustomFlex® puedes organizar el almacenamiento de tu frigo como quieras. Reorganiza las bandejas rápida y fácilmente para maximizar el espacio de almacenamiento. El frigo que se adapta a tu gusto.

Frigorífico Combi Dynamic Air HighFan de integración de 177 cm, NoFrost, Filtro Cleanair, Display LCD, Luces LED, Técnica arrastre

Ventajas y características

TwinTech® No Frost, tus alimentos hidratados y jugosos por más tiempo
TwinTech® No Frost protege la calidad de los alimentos. Los sistemas avanzados de doble enfriamiento, son superiores a los sistemas estándar, evitando la creación de escarda y garantizando la humedad óptima de los alimentos, perdiendo un 60% menos de pérdida de masa alimentaria.

Con DynamicAir, tus alimentos tendrán la temperatura óptima que necesitan
La tecnología DynamicAir mantiene un constante flujo de aire que garantiza la estabilidad de la temperatura de refrigeración en todo el frigorífico. Cada estante refrigerado de manera constante y uniforme para evitar zonas calientes y evitar la aparición de bacterias y conservar mejor los ingredientes.

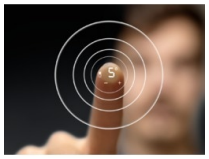

Ajustes con control electrónico para una mayor usabilidad
Controla todas las funciones del frigo con el control electrónico de doble toque. El panel y la pantalla LED permiten acceder sin esfuerzo a la temperatura y a los ajustes generales. Ajústalo todo con precisión para un almacenamiento superior de los alimentos.

Adapta el espacio de tu frigorífico con FlexiShelf
Disfruta de un almacenamiento flexible con el FlexiShelf. La sección frontal se desliza sin problemas por debajo del segmento restante para acomodar artículos más altos.

- Integrable
- Descongelación automática del compartimento del congelador
- Descongelación automática del compartimento del frigorífico
- Permite un gran circulación de aire ventilado en frigorifico.
- Función de congelación rápida
- Coolmatic, enfriado rápido de los alimentos
- Frostmatic, congelado rápido de los alimentos
- Función de vacaciones.
- Indicador temperatura alta: Display, Alarma acústica con función desactivado
- Alarma acústica y luminosa de puerta abierta
- Separa los controles para la congelación y refrigeración en compartimento
- Luz: 1, Integrada en el ventilador, Interior, LED, De intensidad gradual
- Bandejas cooler: 3 de ancho total + 1 flexible, Foil on Plastic
- Cajones estándar: Ninguno, 2 cajones del 50% de ancho
- Cajon/es de gran capacidad: Plástico y aluminio
- Bandejas de congelador:2, Ancho completo, Cristal
- Cajon/es Congelador: 3, Plástico transparente.
- Puertas: A derecha reversibles

AEG

Frigorífico Combi integrable de 1772 mm

SCB818E6TS

Especificaciones de producto

TIpo	Frigorífico Combi
Color	Blanco
Clase de eficiencia energética (norma (UE) 2017/1369)	E
Capacidad total (litros) (EU 2017/1369)	254
Nº de termostatos	2
Clasificación climática (EU 2017/1369)	SN-N-ST-T
Consumo ponderado de energía en kilovatios hora por año (kWh/a) (EU) 2017/1369	214
Capacidad de congelación kg/24h (EU2017/1369)	5
Nº estrellas congelador	4
Autonomía sin corriente (h)	9.5
Capacidad total del congelador (l) (EU 2017/1369)	61
Capacidad total del frigorífico (l) (EU 2017/1369)	193
Tipo frío congelador	No Frost
Temperatura ambiente mínima °C (EU) 2017/1369	10
Emisiones de sonido ambiente, Clase (EU 2017/1369)	B
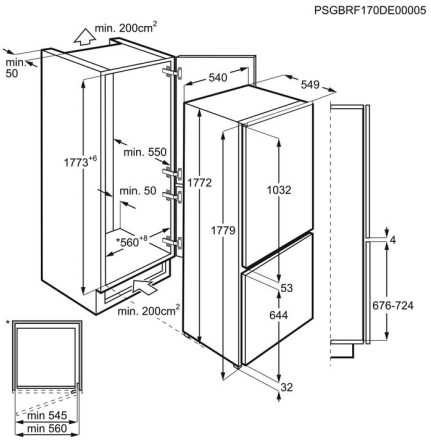
Nivel de ruido dB(A) (EU 2017/1369)	35
Índice de eficiencia energética (EU 2017/1369)	100
Tipo instalación	Técnica de arrastre
Mandos de control	Display LCD táctil interior
Tipo de puerta	Planas
Bisagras de la puerta	A derecha reversibles
Iluminación	1, Integrada en el ventilador, Interior, LED, De intensidad gradual
Medidas (mm)	1772x548x549
Medidas hueco (mm)	1780x560x550
Tipo de frío	HighFan
Descongelación automática	Sí
Seguridad niños	Sí
Display LED	Sí
Puerta reversible	Sí
Dispensador de bebidas	No
Dispensador de agua y hielo	No
Cajón LongFresh	No
LowFrost	No
Puerta sobre Puerta	No
Técnica de arrastre	Sí
Estante lácteos	1 transparente de ancho total, Con tapa, Con embellecedor