MWE 255 FI Microondas de integración + Grill de 25L

Descongelación por tiempo | Descongelación por peso | Menú de acceso directo

DESCRIPCIÓN	Microondas de integración + Grill de 25L
GAMA	Total
COLORES	
REFERENCIA	REF. 40581125 EAN. 8421152127162

MWE 255 FI

CARACTERÍSTICAS

Electrónico + grill
Panel de mandos electrónico
Grill simultáneo de cuarzo,1.000 W
Cinco niveles de potencia,900 W salida
Interior en acero inoxidable
Plato giratorio 31,5 cm
Selector de tiempo y funciones electrónicas
Temporizador de 0 a 95 minutos
Descongelación por tiempo y peso
8 menús de acceso directo
Función +30”

MWE 255 FI

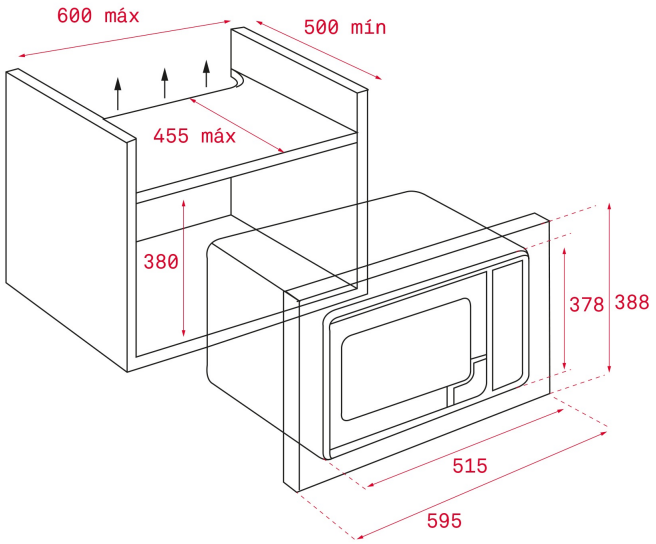

DIMENSIONES

Altura del producto (mm): 378
Anchura del producto (mm): 515
Profundidad del producto (mm): 413
Longitud del producto (mm):
Peso neto (kg): 18,5

ESPECIFICACIONES TÉCNICAS

CARACTERÍSTICAS

Certificados: GS / EMC
Funciones de cocinado: 3
Función Grill: Sí
Temporizador: Sí
Niveles de guías de bandeja (cavidad inferior): 0
Función microondas: Sí
Función microondas + grill: Sí
Número de niveles de potencia: 5
Inicio rápido de segundos: Sí

CONEXIÓN ELÉCTRICA

Potencia nominal máxima (W): 1450
Frecuencia (Hz): 50
Fuente de alimentación (V): 230
Consumo de la luz interior (W): 20

CONSUMO ENERGÉTICO

Grill(W): 1000
Turbo (W): 0

SISTEMA DE SEGURIDAD	**Bloqueo de seguridad para niños:** Sí **Termostato de seguridad:** Sí
SISTEMAS DE LIMPIEZA	**Acero inoxidable antihuellas:** Sí
ACCESORIOS	**Bandeja de cristal:** 1 **Plato de microondas:** 0